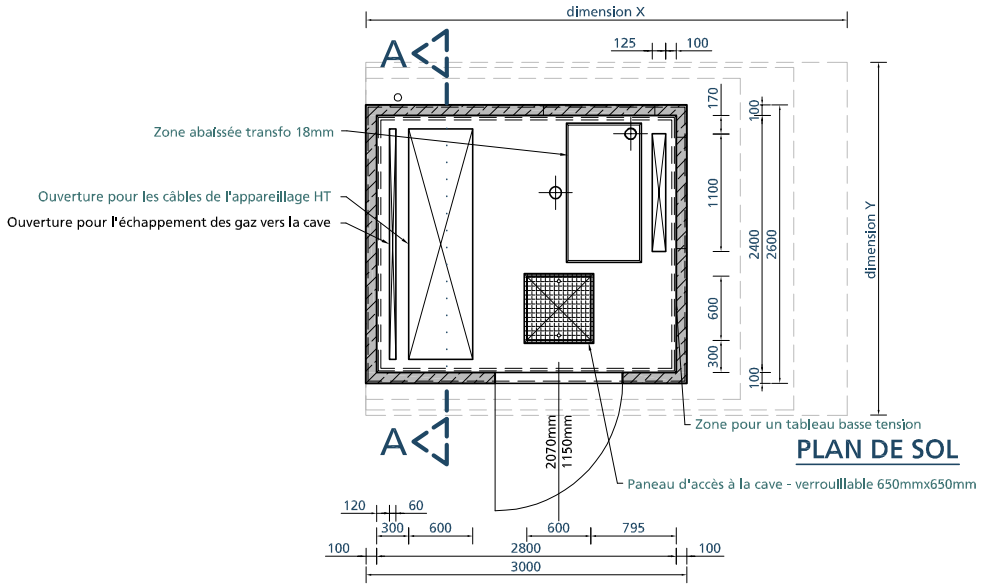

PLAN DE SOL

Dimensions Entrado BCBK X.Y:

X = 25 - 30 - 35 - 40 - 45 - 50 - 55 - 60 - 65 - 70 - 75 - 80 - 85 - 90 - 95 - 100 - 105 - 110 - 115 - 120 dm
Y = 25 - 26 - 30 - 32 - 33 - 40 dm

Cabine hauteur intérieur : 2325 - 2500 - 2700 - 3000mm
Cave profondeur intérieur : 665 - 750 - 800 - 965 - 1050 - 1200mm

Épaisseur parois: 100mm
Épaisseur sol: 160mm
Épaisseur cave parois: 110mm
Épaisseur cave sol: 100mm

Résistances à la surpression: parois > 250hPa

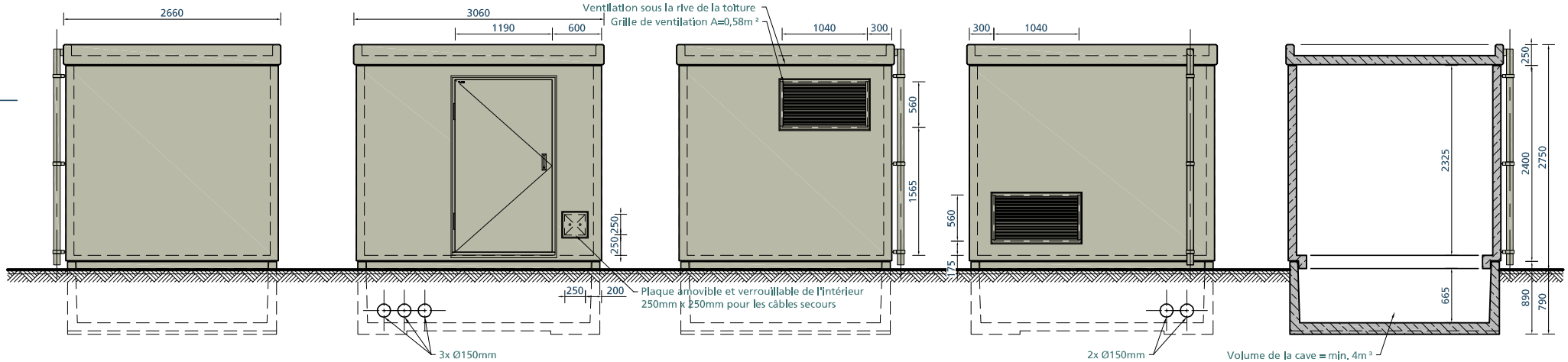

VUE LATERALE GAUCHE

VUE FACE AVANT

VUE LATERALE DROITE

VUE ARRIERE

COUPE A-A

Propriété de ALFEN bv Almere
Il est interdit de multiplier
ou publier sous aucun forme,
sans une autorisation écrite de ALFEN

échelle	1:50	date	matériel	-			matière numero
dessiné	donf	24-06-09	quantité	- netto	- bruto		-
asbuilt.	-	-	finition	-	réglement de Alfen	-	modèle -
accord	-	-	surface	- dm2			page ––
composition	Cabine pénétrable Entrado BB10 - BCBK X.Y						ENGINEER-A3
detail	Plan de sol, vue et coupe						dessin p. VMS7593A005.dwg
							remplace
ALFEN	projection américaine	rudesse	NUMERO ARTICLE				dessin
		-	-				VMS7593A005
	Dimension en mm	tolérence non indiqués ± -- mm		modif.			

mod. A.
mod. B.
mod. C.
mod. D.
mod. E.
mod. F.

DISCLAIMER
Les couleurs sur le plan peuvent dévier de la réalité à cause de l'imprimante et / ou les caractéristiques de l'écran. Ces couleurs sont donc indicatives. Aucun droit ne peut être emprunté.

Exemple BCBK 30.26