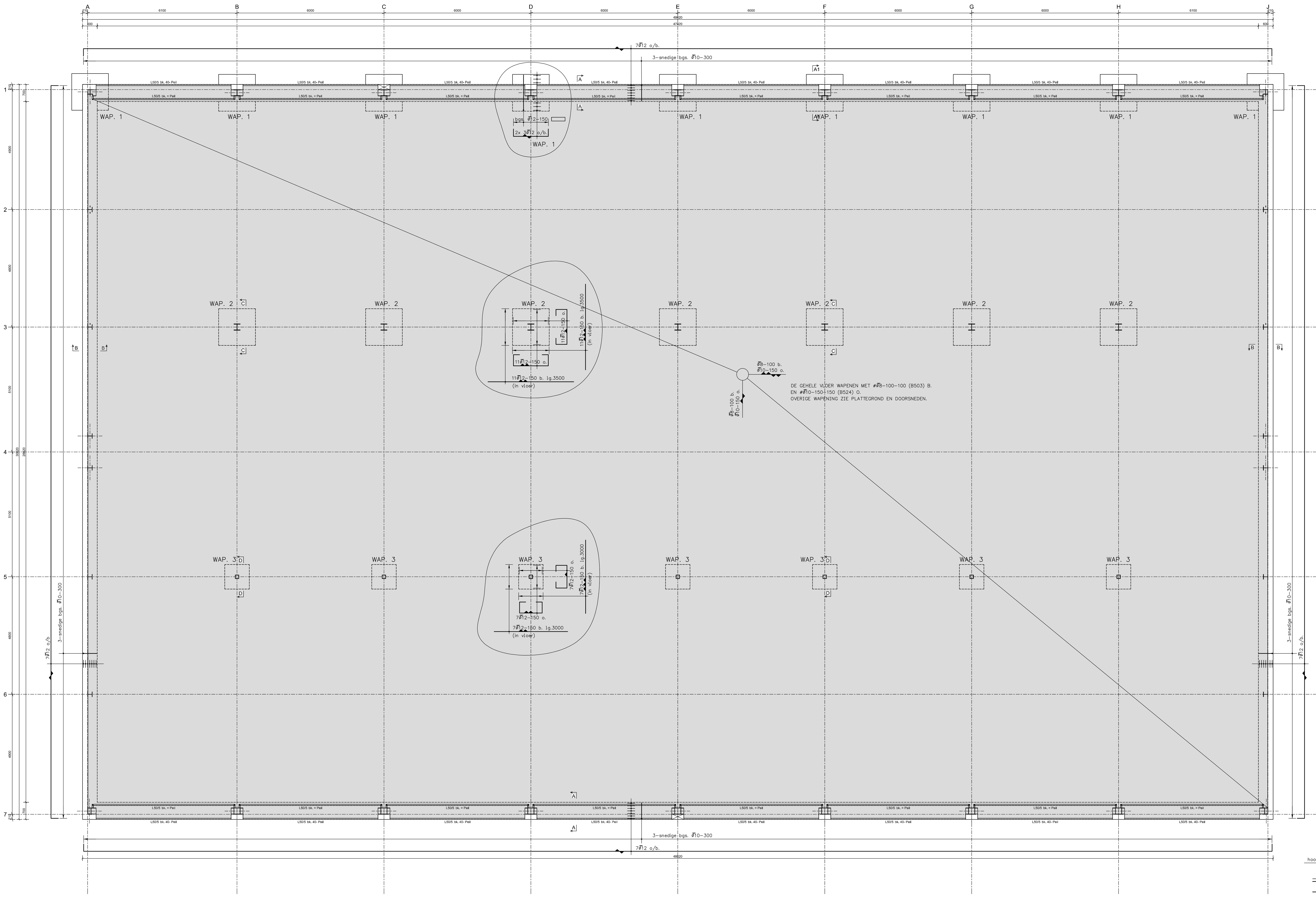
A
B
C
D
E
F
G
H
J
6100
6000
6000
6000
6000
6000
6000
6100
210
600
48620
47420
1
2
3
4
5
6
7
4900
4800
5100
5100
4800
4900
700
210
30020
28620
7ø12 o/b.
3-snedige bgs. ø10-300
L50/5 bk. 40- Peil
L50/5 bk. = Peil
WAP. 1
bgs. ø12-150
2x 3ø12 o/b.
WAP. 2
11ø12-150 o.
11ø12-150 b. lg.3500
(in vloer)
WAP. 3
7ø12-150 o.
7ø12-150 b. lg.3000
(in vloer)
A
A1
B
C
D
ø8-100 b.
ø10-150 o.
DE GEHELE VLOER WAPENEN MET #ø8-100-100 (B503) B.
EN #ø10-150-150 (B524) O.
OVERIGE WAPENING ZIE PLATTEGROND EN DOORSNEDEN.

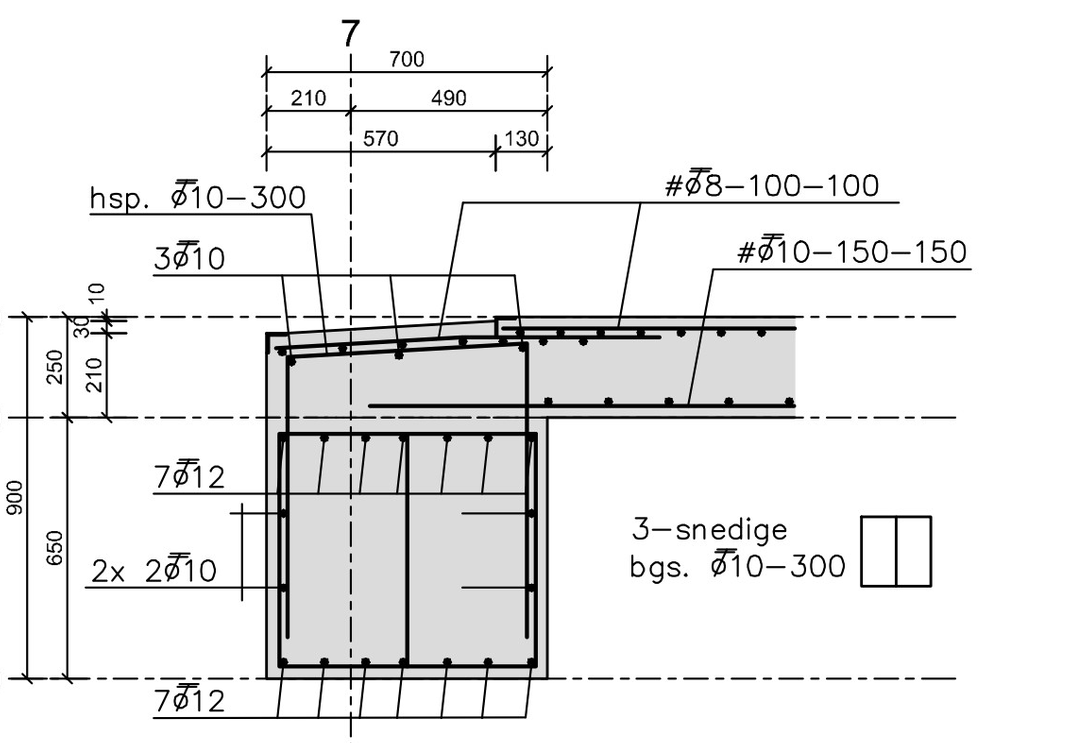
7
700
210
490
570
130
hsp. ø10-300
3ø10
#ø8-100-100
#ø10-150-150
0
-250
-900
250
210
30
10
900
650
7ø12
2x 2ø10
3-snedige
bgs. ø10-300
7ø12

DRSN. A - A

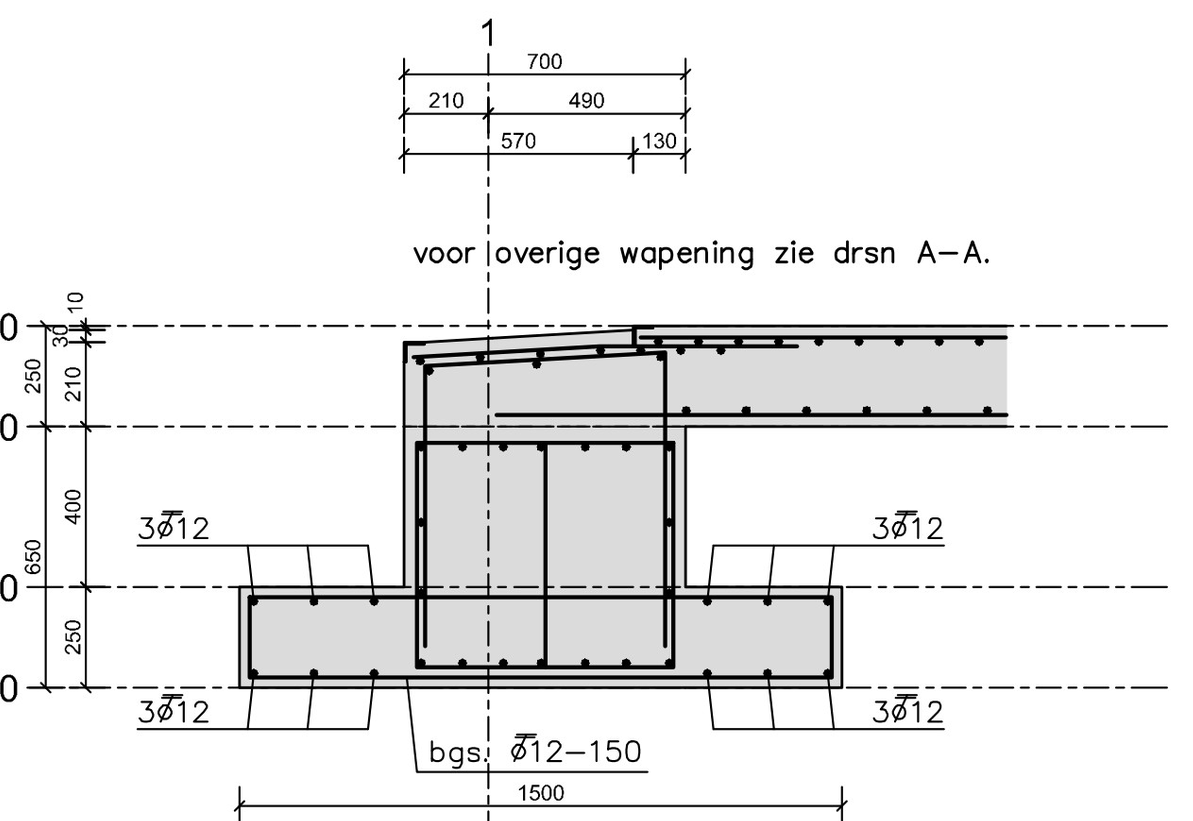
1
700
210
490
570
130
voor overige wapening zie drsn A-A.
0
-250
-650
-900
250
210
30
10
400
650
250
3ø12
3ø12
3ø12
3ø12
bgs. ø12-150
1500
620
880

DRSN. A1 - A1

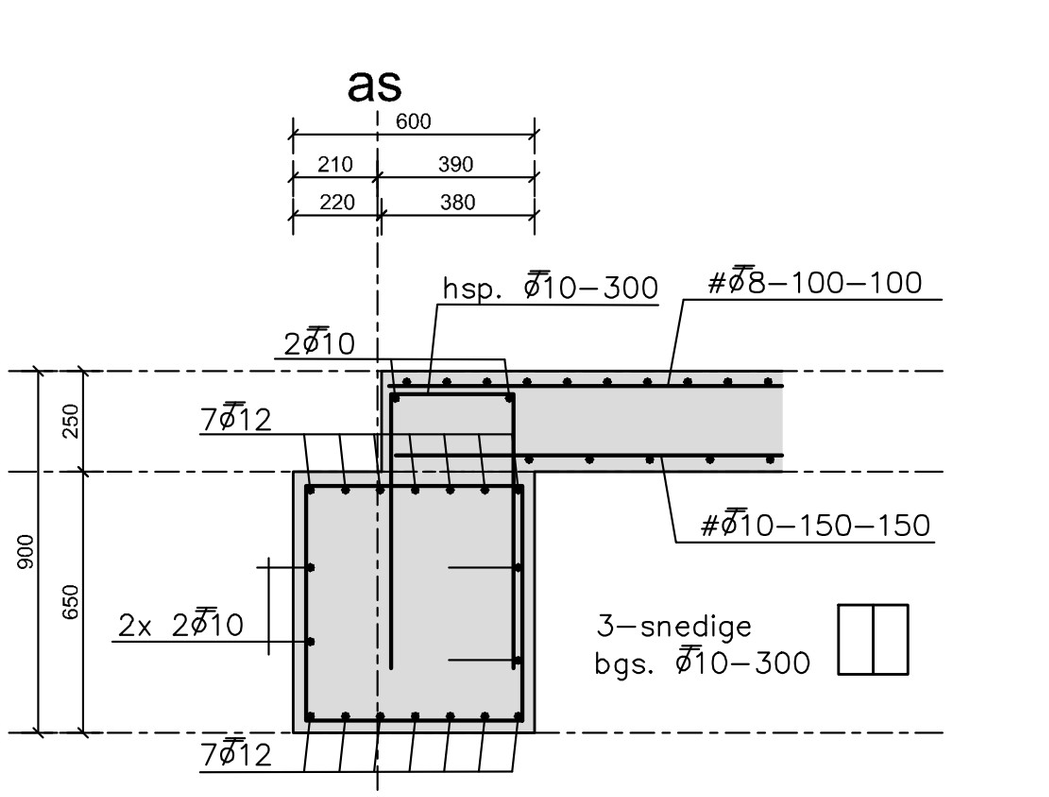
as
600
210
390
220
380
hsp. ø10-300
#ø8-100-100
2ø10
7ø12
0
-250
-900
250
900
650
#ø10-150-150
2x 2ø10
3-snedige
bgs. ø10-300
7ø12

DRSN. B - B

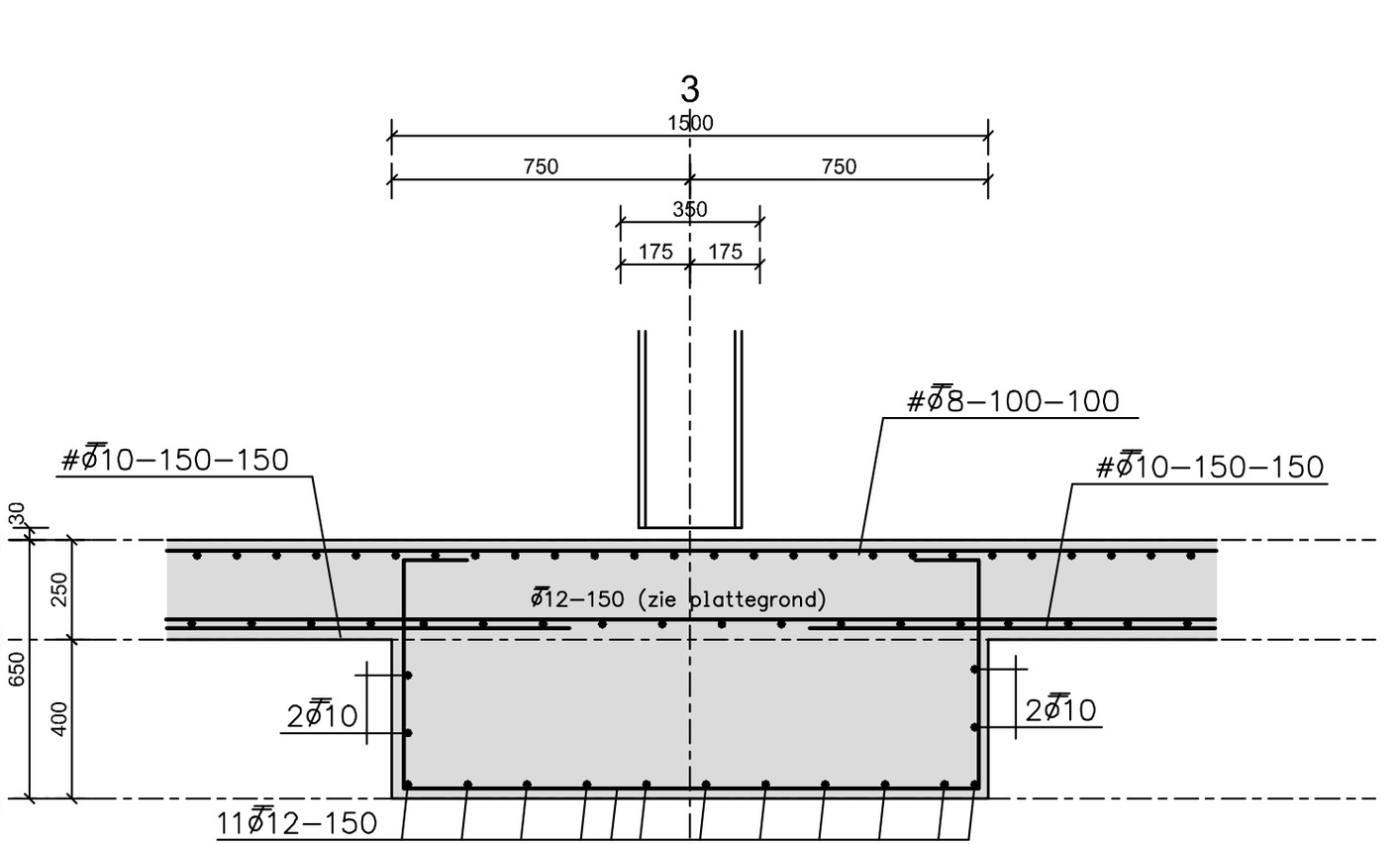
3
1500
750
750
350
175
175
#ø8-100-100
#ø10-150-150
#ø10-150-150
0
-250
-650
30
250
650
400
ø12-150 (zie plattegrond)
2ø10
2ø10
11ø12-150
(beide richtingen)

DRSN. C - C

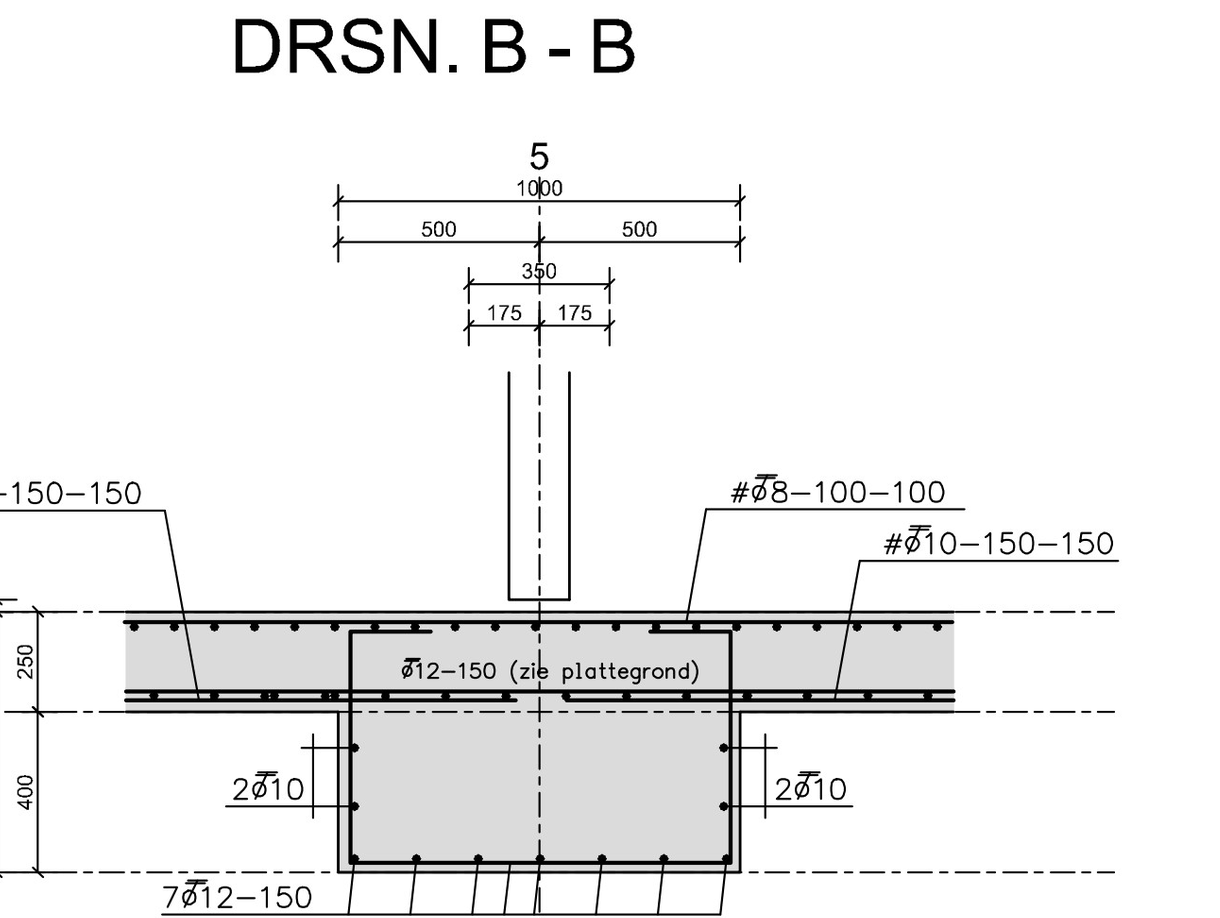
5
1000
500
500
350
175
175
#ø10-150-150
#ø8-100-100
#ø10-150-150
0
-250
-650
30
250
650
400
ø12-150 (zie plattegrond)
2ø10
2ø10
7ø12-150
(beide richtingen)

DRSN. D - D

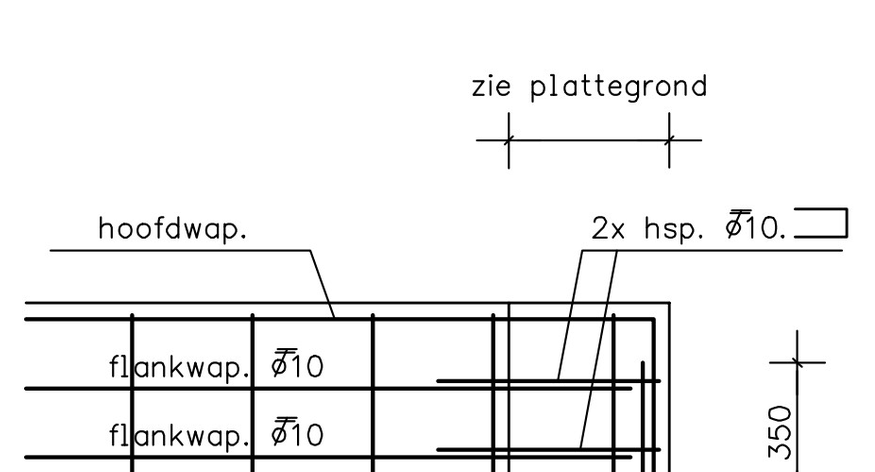
zie plattegrond
hoofdwap.
2x hsp. ø10.
flankwap. ø10
flankwap. ø10
350
hoofdwap.

PRINCIPE BALKEINDEN

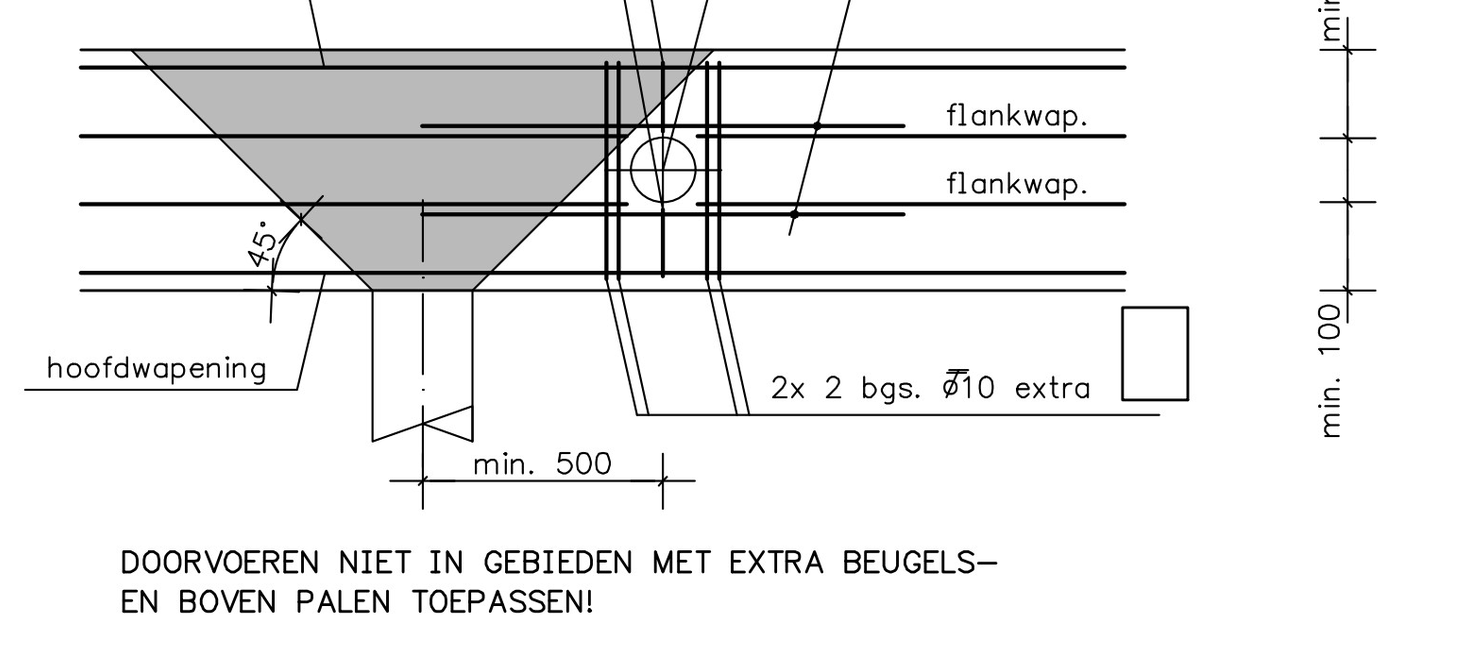
doorvoer / mantelbuis maximaal ø160
hoofdwapening
2x bg. ø10
flankwapening
2ø12 lg.1200 (beide zijden)
min. 100
flankwap.
flankwap.
45°
hoofdwapening
2x 2 bgs. ø10 extra
min. 100
min. 500

DOORVOEREN NIET IN GEBIEDEN MET EXTRA BEUGELS-
EN BOVEN PALEN TOEPASSEN!

PRINC. WAPENING DOORVOEREN.

DEZE TEKENING ALLEEN TE GEBRUIKEN VOOR WAPENING!

VERANKERINGSLENGTEN WAPENINGSTAVEN

betonkwaliteit met aanhechtingsomstandigheden		ø8	ø10	ø12	ø16	ø20	ø25	ø32
C20/25	goed	400	500	600	800	1000	1200	1500
C20/25	slecht	600	700	800	1100	1400	1700	2200
C25/30	goed	400	400	500	700	800	1000	1300
C25/30	slecht	500	600	700	1000	1200	1500	1900
C28/35	goed	300	400	500	600	800	1000	1200
C28/35	slecht	500	600	700	900	1100	1400	1800
C30/37	goed	300	400	500	600	800	900	1200
C30/37	slecht	400	500	600	900	1100	1300	1700
C35/45	goed	300	400	400	600	700	800	1100
C35/45	slecht	400	500	600	800	1000	1200	1500

situatie A : aanhechtingcondities voor alle staven zijn goed
situatie B en C : niet gearceerde zone; aanhechtingcondities zijn goed
gearceerde zone: aanhechtingcondities zijn slecht

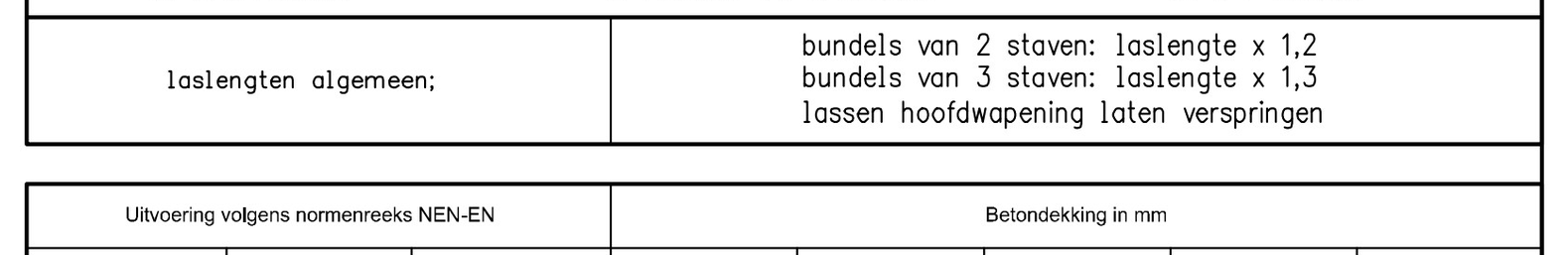
stortrichting
h
A: h ≤ 250mm
stortrichting
250
h
B: 250mm < h ≤ 600mm
stortrichting
300
h
B: h > 600mm

laslengten algemeen;	bundels van 2 staven: laslengte x 1,2 bundels van 3 staven: laslengte x 1,3 lassen hoofdwapening laten verspringen

Uitvoering volgens normenreeks NEN-EN			Betondekking in mm				
Onderdeel	Sterkteklasse	Milieuklasse(n)	onder	boven	zijvlak	binnen	buiten
balk	C2025	XC3 XF1	35	30	30		
poer							
vloer	C30/37	XC4 XD1	30	30	30		
wand							
kolom							
opstorting							

toepassing wapeningstaal volgens NEN 6008	uitvoering volgens NEN-EN 206-1 en NEN 8005
wapeningsstaven : B500B gepuntlaste wapeningsnetten : B500B	ontkisten bij f_{cd} C20/25=13,3 N/mm², C30/37=20 N/mm²
Aanduiding wand- en vloerwapening	minimale laslengte beugels

1e laag
2e laag
1e laag
1e laag
2e laag
2e laag
1e laag

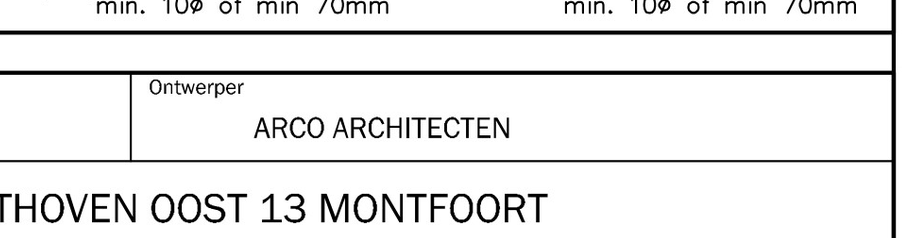
basis beugelvorm
niet voor wringbeugels
min. 10ø of min 70mm
basis beugelvorm
voor wringbeugels
min. 10ø of min 70mm

Opdrachtgever	Ontwerper
RVR BETONPOMPEN	ARCO ARCHITECTEN

Project
BEDRIJFSVERPLAATSING ACHTHOVEN OOST 13 MONTFOORT

Onderdeel
OVERZICHT FUNDERING EN BEGANE GRONDVLOER + WAPENING

Getekend	FVDL	Wijz. A:	22-03-2023
Datum	07-11-2022	Wijz. B:	
Formaat	841x1470	Wijz. C:	
Schaal	1:50 1:20	Wijz. D:	
Fase	UITVOERING	Wijz. E:	
Status	DEFINITIEF	Wijz. F:	

Ingenieursbureau HeRoCon b.v.
Adviesbureau voor hout-, staal- en betonconstructies

HeRoCon Project nr.	Blad nr.	Rev.
2022060	UV-C0202W	A

Het auteursrecht berust bij HeRoCon. Niets van deze tekening mag worden aangevuld en/ of gewijzigd op welke wijze dan ook, zonder voorafgaande schriftelijke toestemming van de eigenaar. Alle rechten voorbehouden.